ArcticFox®

PHILLIPS & TEMRO industries®

INSTALLATION PRÉPARATION

Arctic Fox - Chauffe-carburant dans le réservoir

LISEZ ATTENTIVEMENT LES INSTRUCTIONS AVANT DE COMMENCER L'INSTALLATION

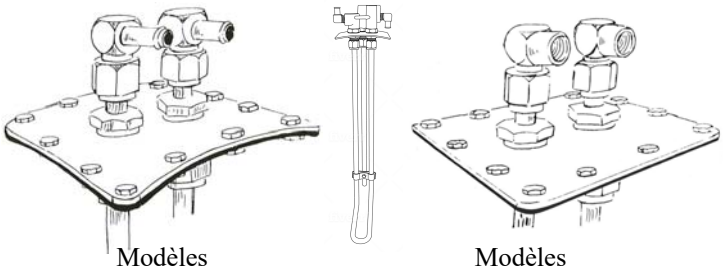

Modèles C-201, CS-201 ou F-203 — Modèles C-201P, CS-201P ou F-203P

- **Réchauffe le carburant dans le réservoir et le tuyau vertical**
- **Plaque carrée de 6 pouces (152 mm) pour un montage solide**
- **Placer l'unité aussi près que possible du tuyau d'appui, s'il n'y a pas de tuyau d'appui AF, le plus près possible du tuyau d'origine**
- **Peut être positionné dans le réservoir pour un alignement facile du tuyau**
- **Peut être raccordé à la plomberie avec un thermostat à distance (voir le catalogue pour tous les arrêts optionnels disponibles))**

AVIS

- Évitez les erreurs. Lisez attentivement ces instructions avant de commencer.
- Avant de faire un trou dans le réservoir de carburant :
  - — Sachez où se trouvent tous les déflecteurs.
  - — Vérifier le rayon d'oscillation du bras de la jauge de carburant.
  - — Déterminez précisément où les conduites de plomberie passeront.
- Comparez toutes les pièces à la liste des pièces à la page 4.

OUTILS NÉCESSAIRES

- Pince à bec aiguille
- Deux – Outils d'alignement Arctic Fox T-1781 (facultatif)
- Poinçon central
- Scie à métaux
- Objectifs
- Clé dynamométrique
- Clés à fourche de 1 1/4 po et 1 1/8 po
- Perceuse à grande vitesse avec foret de 5/16 » et 1/8 »
- T-520 — Scie cloche de 3 3/4 po
- Scie cloche de 2 po ou scie cloche T-518 - 4-1/2 po (si vous installez également une option de tuyau vertical modèle 50).

AVERTISSEMENT

Effectuer l'installation dans un endroit bien ventilé. Peut entraîner des blessures potentielles. Installer vers le centre du réservoir aussi loin que possible et loin de l'extrémité du réservoir

PRÉPAREZ LE RÉSERVOIR

1. Dans chaque réservoir de carburant d'où le moteur tire son carburant, repérer la fontaine de carburant, l'unité d'envoi de la jauge de carburant et tous les déflecteurs de réservoir. Déterminer une position pour les tubes chauffants où il n'y aura aucun contact avec l'un ou l'autre de ces éléments. Pour de meilleurs résultats, placez le chauffe-eau très près de la sortie de carburant. Si cela n'est pas possible, un modèle optionnel est disponible avec tuyau vertical pour assurer une efficacité maximale. Si l'option de tuyau vertical modèle 50 est utilisée, placez le réchauffeur le plus près possible du centre du réservoir.
2. Le kit comprend un gabarit qui sera placé sur le dessus du réservoir de carburant pour vous aider à perforer et percer les trous de montage avec précision.

   AVIS : Retirez toute la graisse de la zone où le radiateur sera installé. Déterminez également dans quelle direction vous allez faire fonctionner les tuyaux pour amener le réchaud au moteur.

   Une fois la zone de montage nettoyée, retirez le support en papier du gabarit et fixez-le au réservoir dans la position appropriée. Notez la flèche qui pointe vers le moteur.
3. À l'aide du gabarit comme guide, percez au centre les 12 trous extérieurs et le trou central de 3 3/4". Si vous installez également une option de tuyau vertical modèle 50, percez également le trou de 2 po au centre.

COUPEZ LES TROUS DE MONTAGE

4. L'emplacement exact du trou est très important, nous vous recommandons donc de pré-percer soigneusement chaque emplacement de trou avec un foret de 1/8".
5. Utilisez ensuite un foret de 5/16 po pour percer les 12 trous extérieurs. REMARQUE : Dans les étapes suivantes, vous pouvez garder la plupart des coupes de scie hors du réservoir si vous appliquez une couche de graisse sur le bord intérieur de la lame de scie cloche.
6. Si vous installez une option de tuyau vertical modèle 50, utilisez une scie cloche de 2 po pour couper le trou approprié. OPTION : Au lieu de percer un trou séparé de 2 po pour l'option de tuyau vertical, vous pouvez utiliser une scie cloche de 4 1/2 po à l'étape 7 ci-dessous pour faire une ouverture qui accueillera à la fois le chauffant et le tuyau vertical.
7. Utilisez une scie cloche de 3 3/4 po pour couper le grand trou pour le réchaud.
8. Ébavurez chaque trou à l'intérieur du réservoir.
9. Retirez le gabarit du réservoir et enlevez tous les débris de l'intérieur du réservoir de carburant.

INSTALLER LES PLAQUES DE SUPPORT REMARQUE : Pour faciliter l'installation dans le réservoir, les plaques de support (Fig. 1) sont fournies avec des écrous d'insertion déjà installés.

© 2025 Phillips & Temro Industries

10. Insérez les plaques de support (#12 dans le dessin de la liste des pièces chauffantes à la page 4) à l'intérieur du réservoir de carburant. Ils sont donc parallèles à la longueur du réservoir. Vous pouvez maintenir les plaques de support en place avec une pince à bec aiguille.

Installez deux pinces (#1) comme indiqué à la figure 1 pour maintenir chaque plaque de support en position (afin qu'elles ne tombent pas dans le réservoir).

OPTION : Vous pouvez également acheter deux outils d'alignement T-1781 d'Arctic Fox. Ils vous permettent d'aligner plus facilement les plaques de support avant d'installer les clips.

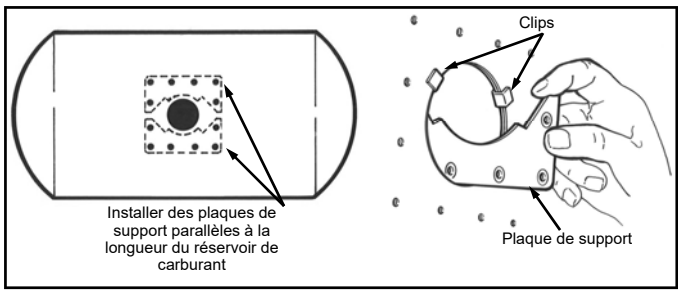

ASSEMBLER LE CHAUFFE-PLAQUES ET LE COUVERCLE

11. Sauf ordonnance contraire, le tuyau chauffant (# 9) est 28 po (711 mm) de long. Cela devrait contenir un réservoir de 28 po ou plus de diamètre. Pour les réservoirs de plus petit diamètre, couper le tube de manière à ce qu'il soit de la même longueur que le diamètre du réservoir (le tuyau dépassera du réservoir sur une courte distance, comme indiqué à la (Fig.3). Ébavurez et habillez les extrémités du tube.
IMPORTANT : Les surfaces intérieure et extérieure des extrémités du tube doivent être ébavurées. Si vous ne le faites pas, les joints toriques seront coupés lors de l'installation des bagues et des coudes de tuyau.

12. Retirez l'écrou (# 7), la virole à anneau fendu (# 7) et l'écrou de blocage (# 11).

Huiler les extrémités des tubes avant l'installation

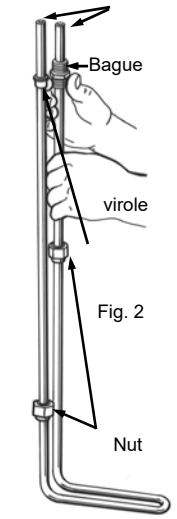

Fig. 2

Faites glisser un écrou # 7 et une virole # 7 sur chaque tube comme indiqué à la figure 2. La grande extrémité de la virole conique doit faire face à la bague (#11).

Il y a un joint torique à l'intérieur d'une extrémité des bagues. Cette extrémité de la bague va d'abord sur le tube (vers le bas), pour engager l'écrou # 7. Huiler les joints toriques ainsi que les extrémités des tubes, puis faire glisser les bagues sur les tubes.

13. Lorsque le tube chauffant est fixé à la plaque de recouvrement, la dimension indiquée à la Fig. 3 doit être d'au moins 1 3/8 » (10 mm) et une virole maximale de 2 » (51 mm). Pour ce faire :

a. Maintenez la bague à la position appropriée pour obtenir la dimension indiquée à la figure 3

b. Faites glisser la virole # 7 jusqu'à la bague (#11) et tournez l'écrou # 7 sur la bague à la main. Faites-le pour les deux bagues, en vous assurant qu'elles sont égales.

c. Placez l'un des écrous # 7 dans un étau et, avec une clé de 1 1/8 po, tournez la bague dans l'écrou jusqu'à ce que la virole # 7 apparaisse juste du bas de l'écrou. Répétez cette opération avec l'autre bague.

d. Placer la plaque de recouvrement # 4 sur les bagues comme indiqué à la figure 3

e. Install a washer (#2) over each tube end, and turn the locking nuts (#6) onto the bushings. With a 1 1/4" open end wrench, tighten each nut.

14. Il y a un joint torique à l'extrémité filetée des coudes du tuyau (#10). Huiler ces joints toriques et les extrémités du tube. Faites glisser un écrou supérieur # 7 et une virole conique # 7 à chaque extrémité du tube (voir la figure 4). La grande extrémité de la virole doit être vers le coude.

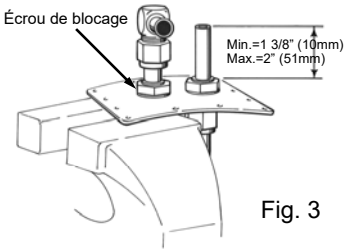

Fig. 3

Déterminez la direction dans laquelle vous voulez que les tuyaux fonctionnent et installez l'un des coudes du tuyau (#10) en conséquence. Le tube doit toucher le fond d'une épaule à l'intérieur du coude. Faites glisser la virole vers le coude et serrez l'écrou # 7 à la main.

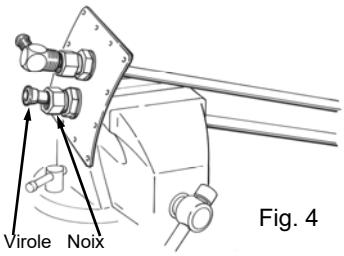

Fig. 4

Fixez le coude du tuyau dans un étau comme indiqué à la figure 5. Avec une clé à fourche de 1 1/8" et une autre clé pour compenser toute torsion, serrez l'écrou jusqu'à ce que la petite extrémité de la virole soit au ras de l'écrou. Répétez cette étape pour l'autre coude du tuyau.

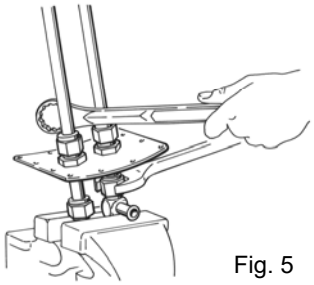
Fig. 5

IINSTALLER LE RADIATEUR DANS LE RÉSERVOIR

REMARQUE : Si vous utilisez l'option de tuyau vertical modèle 50, fixez-la à l'ensemble de chauffage maintenant (avant d'installer le réchauffeur dans le réservoir). Reportez-vous aux instructions d'assemblage de la fontaine ci-dessous la procédure # 18.

15. Posez le joint # 5 sur l'ouverture du réservoir.
16. Insérez le réchauffeur dans le réservoir et assurez-vous qu'il n'entrera pas en contact avec quoi que ce soit d'autre à l'intérieur du réservoir, comme la fontaine, la jauge de carburant, les déflecteurs du réservoir ou le réservoir lui-même.
17. Serrez tous les boulons de la plaque à 40-60 po. 4,5 à 6,8 Nm (lb) de couple, ou jusqu'à ce que tous les boulons soient bien ajustés au sommet de la surface de la plaque. Serrez ensuite tous les boulons à 78-95 po. lb (8,8 à 10,2 nm). Vérifiez ensuite de nouveau les boulons dans l'ordre indiqué à la figure 6 pour 78 à 95 po. lb (8,8 à 10,2 nm).

IMPORTANT : Pour s'assurer que le joint d'étanchéité est correctement, la procédure de serrage ci-dessus DOIT être suivie.

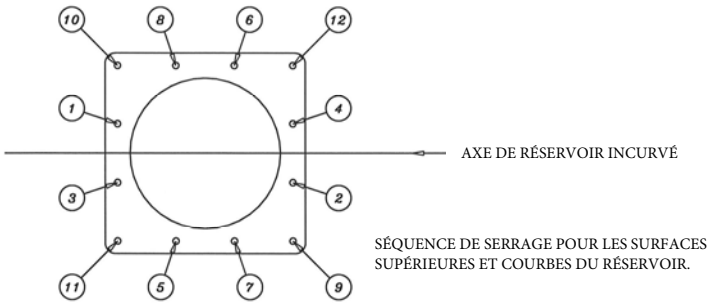

Fig. 6

 © 2025 Phillips & Temro Industries

BRANCHEZ LES TUYAUX DE CHAUFFAGE
REMARQUE : Arctic Fox Insultube est disponible pour isoler vos conduites de carburant et de liquide de refroidissement. Il minimisera la chute de température entre le moteur et le réservoir de carburant et protégera le tuyau de chauffage contre les frottements.

IMPORTANT : Dans la procédure suivante, gardez tous les tuyaux aussi droits et courts que possible.

18. À l'aide d'un tuyau de chauffage de 5/8 po (16 mm) de diamètre intérieur (tuyau en silicone de préférence), raccorder la conduite d'eau au chauffage selon les recommandations du fabricant du moteur. Pour la conduite de retour, vous vous connecterez généralement du côté d'aspiration de la pompe à eau à un orifice arrière du bloc.

INSTRUCTIONS D'ASSEMBLAGE POUR L'OPTION DE BORNE-FONTAINE MODÈLE 50

L'option Model 50 vous permet d'obtenir le maximum d'avantages possibles de votre chauffe-eau Arctic Fox. Il fournit une fontaine de carburant qui est montée de manière à ce que le carburant acheminé vers le moteur soit fait fonctionner près du réchauffeur tout en quittant le réservoir.

POUR INSTALLER L'OPTION DE BORNE-FONTAINE

1. Une fois que l'unité chauffante a été assemblée conformément à ses instructions d'installation, assemblez l'option de tuyau vertical modèle 50 comme indiqué dans le dessin de la liste des pièces à la page 4, mais ne la fixez pas encore à la plaque de montage.
2. Reportez-vous au dessin de la liste des pièces de la fontaine à la page 4. Insérer le tube de tuyau vertical # 5 à travers les pièces A et B du raccord (#3) et de la rondelle en cuivre (# 4), puis descendre par le trou de la plaque de montage (# 6). Serrer la partie C du raccord à la partie A. Desserrez l'écrou du raccord (#3B) jusqu'à ce que vous puissiez serrer fermement le coude et le joint en cuivre dans #3A. Orientez le coude dans la direction désirée et serrez l'écrou (#3B) à la plaque de montage.

REMARQUES IMPORTANTES

APPROVISIONNEMENT EN LIQUIDE DE REFROIDISSEMENT
Obtenir du liquide de refroidissement chaud à partir d'une ouverture de bouchon de tuyau du côté de la pression du moteur du circuit de refroidissement. Acheminer le liquide de refroidissement vers l'un ou l'autre des orifices COOLANT du réchauffeur.

RETOUR DE LIQUIDE DE REFROIDISSEMENT
Acheminer le liquide de refroidissement de l'orifice de liquide de refroidissement inutilisé du réchauffeur jusqu'au bouchon du tuyau moteur du côté de l'aspiration du système de refroidissement du moteur.
SUGGESTION : Si vous n'êtes pas sûr des orifices d'alimentation et de retour du liquide de refroidissement, placez les raccords de tuyau pour le chauffage de la cabine et l'aplomb dans les orifices de ces mêmes cavités.

TÉS ET TRIANGLES EN ÉTOILE DANS LES CONDUITES DE LIQUIDE DE REFROIDISSEMENT
Pour un fonctionnement plus efficace au chaud, installez une boucle de refroidissement séparée. Évitez d'utiliser des raccords en T ou en étoile dans les conduites d'alimentation et de retour du liquide de refroidissement (ainsi en parallèle avec un autre accessoire). Cependant, si tous les orifices d'accès au moteur sont utilisés pour d'autres accessoires (tels que les chauffages de cabine/couchette, les capteurs de température, etc.), vous devrez peut-être envisager un té ou un triangle en étoile comme option.

Tout té ou étoile utilisé DOIT être d'au moins 1/2 po NPT ou plus, et doit être installé à l'orifice du moteur, PAS dans la conduite de liquide de refroidissement elle-même. Tous les étoiles doivent être insérés dans les tuyaux existants, comme le montre la figure 7, afin qu'ils restreindent le moins possible le débit de liquide de refroidissement vers le réchauffeur.

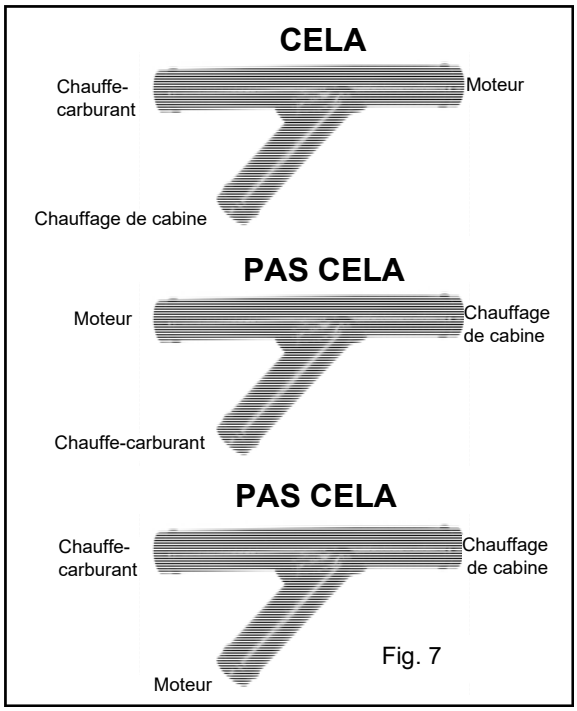

Fig. 7

UTILISATION DE CHAUFFE-EAU SUPPLÉMENTAIRES

Si un chauffe-carburant en ligne ou un séparateur de carburant/eau chauffé est utilisé avec le chauffe-réservoir, ils peuvent être raccordés en série dans la même boucle de refroidissement. Cependant, le liquide de refroidissement chaud du moteur doit d'abord passer par le chauffe-réchauffeur en ligne, puis vers le chauffe-réservoir. Thos permet une protection anti-cirage maximale pour le filtre à carburant primaire au démarrage initial après une période prolongée de « trempage à froid ».

QUAND ÉTEINDRE LE CHAUFFE-EAU

Coupez l'alimentation en liquide de refroidissement chaud lorsque la température ambiante atteint +40 °F (+5 °C)

Des thermostats d'arrêt automatique du liquide de refroidissement des séries S-400 ou S-440 et des robinets d'arrêt manuels tels que les numéros de pièce A-275, A-276, A-461, A-526 ou A-527 d'Arctic Fox sont disponibles.

GARANTIE
Les déclarations de garantie de Phillips & Temro Industries et d'Arctic Fox se trouvent sur le site Web à l'adresse phillipsandtemro.com/terms

 © 2025 Phillips & Temro Industries

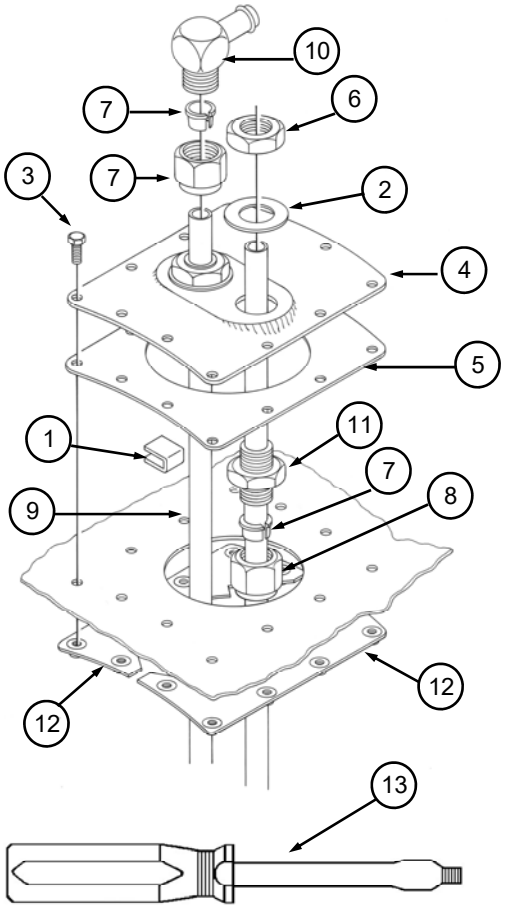

LISTE DES PIÈCES Chauffe-réservoir de carburant		
ARTICLE	NUMÉRO DE PIÈCE	LA DESCRIPTION
1	A-649	Agrafe
2	A-616	Rondelle
3	A-610	Vis, capuchon à tête hexagonale (12)
4	A-414-2 A-415-2	Tôle plate (citernes plates) (1) (F-203—F-203P) Tôle incurvée (citernes rondes) (1) (C-201 à C-201P)
5	A-611	Joint d'étanchéité (1)
6	A-628	Écrou verrouillable (2)
7	A-621	Virole, anneau fendu conique (paquet de 4)
8	A-639	Écrou, compression (4)
9	A-600	Échangeur de chaleur(1)
10	A-613 A-619	Coude, tuyau 5/8 » (16mm) (2) (C-201—F-203) Coude, 1/2 » NPT (2) (C-201P—F-203P)
11	A-612	Bague (2)
12	A-1795 A-2025	Plaque à support courbe (2) (avec inserts) (C-201—C-201P) Plaque à support plat (2) (avec inserts) (F-203—F-203P)
13	T-1781	Outil, alignement de la plaque de support (en option)

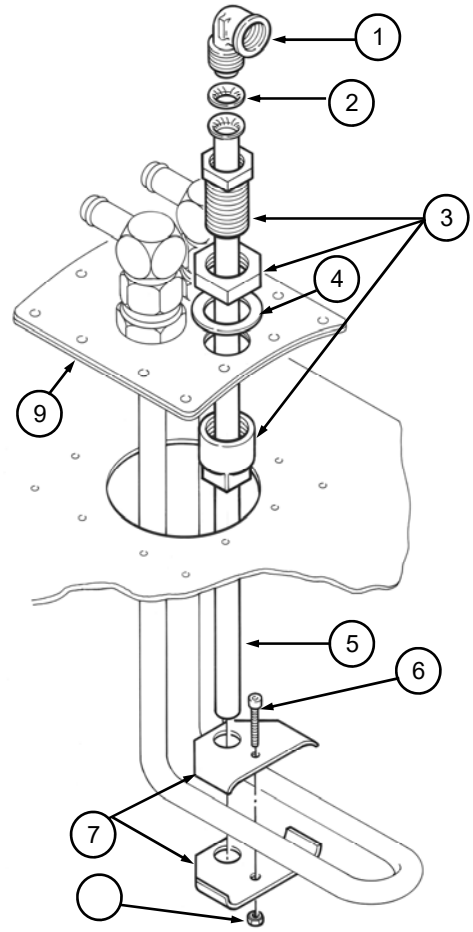

LISTE DES PIÈCES Option de borne-fontaine modèle 50		
ARTICLE	NUMÉRO DE PIÈCE	LA DESCRIPTION
1	A-609	Coude, femelle, #10 évasé x 1/2" NPT
2	A-635	Joint, évasement inversé #10
3	A-622	Raccord, tuyau vertical (3 pièces)
4	A-616	Rondelle en cuivre
5	A-624	Borne-fontaine
6	A-632	Boulon, 1/4 po UNC x 1 1/4 po
7	A-623	Pince, borne-fontaine
8	A-633	Écrou, butée en nylon, 1 1/4" UNC
9	A-415-3	Plaque, 3 trous incurvés

 © 2025 Phillips & Temro Industries